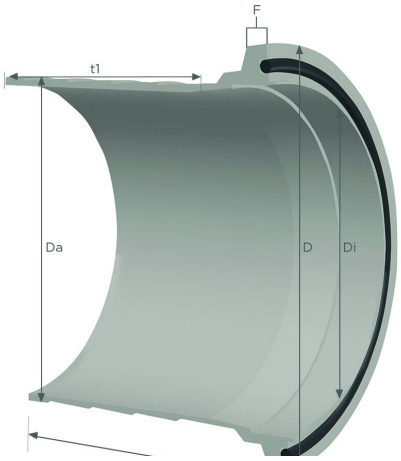

Kegelflansch mit Metallstutzen

Kegelflansch in Anlehnung an DIN 3016

Produktdetails

Konstruktion / Werkstoff

- Spezifikation der Verbindungslösung: Anschlussmöglichkeit an Rohre und Rohrleitungen nach DIN 2448 bzw. DIN 2458, strömungsgünstig, flüssigkeitsdichte Verbindung, Kegelflansch Kupplungssystem passend zu Stutzen nach DIN 3016
- Ausführung des Flansches: aus Stahl gefertigt, Stahl St 37

Eigenschaften

- chemische Eigenschaften: geruchs- und geschmacksneutral, gute Beständigkeit gegenüber Chemikalien, rostfrei
- Sonstiges: montagefreundlich durch die Verwendung von Schnellspannschellen

Betriebstemperatur

Lieferinformation

- Auslieferung, Art der Fertigung: ab Produktion sind verschiedene Nennweiten lieferbar, einzelne Nennweiten auch ab Lager

Einsatzgebiete

Individualisierungsoptionen

- optionale Artikel Modifikation (auf Anfrage): Auf Anfrage lieferbar in Edelstahl

Artikelvarianten

Artikelnummer	DN des Schlauchs mm	passend für / als	Stückgewicht kg	Länge mm

002411	50	Vaterteil	0,54	104
002410	50	Mutterteil	0,54	104
002414	65	Vaterteil	0,68	108
006094	65	Mutterteil	0,68	108
002418	80	Vaterteil	0,9	108
002417	80	Mutterteil	0,9	108
002422	100	Vaterteil	1,41	128
002421	100	Mutterteil	1,41	128
002426	125	Vaterteil	2,02	133
002425	125	Mutterteil	2,02	133
002430	150	Vaterteil	3,07	133
002429	150	Mutterteil	3,07	133
002434	160	Vaterteil	3,47	133
002433	160	Mutterteil	3,47	133
002436	180	Vaterteil	4,09	133
002435	180	Mutterteil	4,09	133
002438	200	Vaterteil	5,09	133
002437	200	Mutterteil	5,09	133
002441	250	Vaterteil	6,08	133
002440	250	Mutterteil	6,08	133

Technische Änderungen und Farbabweichungen vorbehalten

Liefervarianten

Erhältlich in anderen Längen, anderen Nennweiten, mit kundenspezifischem Aufdruck.

Entsorgungshinweis

Das Produkt ist nach der Nutzung gemäß der beim Anwender regional gültigen gesetzlichen Regelungen (in Deutschland nach der jeweils gültigen Abfallverzeichnisverordung (AVV)) zu entsorgen.

Persönliche Beratung

Wir beraten Sie gerne telefonisch:
+49 209 97077-112

Produktanfragen über masterflex.de

Anschrift Zentrale

Masterflex SE
Willy-Brandt-Allee 300
45981 Gelsenkirchen
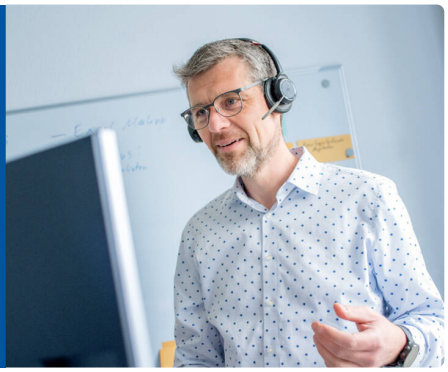
Anschrift
Masterflex SE