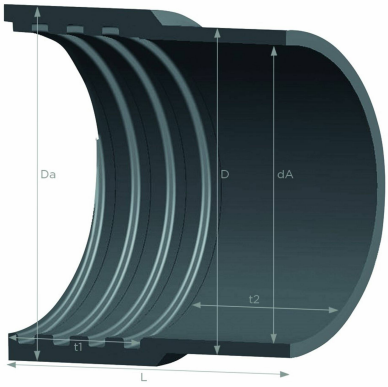

Muffe für Master-PVC Flex

Spezialmuffe für den Anschluss von Master-PVC Flex Schläuchen

Produktdetails

Konstruktion / Werkstoff

- Werkstoff der Muffe: Weich-PVC

Eigenschaften

- chemische Eigenschaften: gute Beständigkeit gegenüber Chemikalien, rostfrei, geruchs- und geschmacksneutral
- mechanische Eigenschaften: abknicksicher
- Sonstiges: einfache Montage

Betriebstemperatur

- Temperaturbereich: 0 - 70 °C

Lieferinformation

- Auslieferung, Art der Fertigung: ab Produktion sind verschiedene Nennweiten lieferbar, einzelne Nennweiten auch ab Lager

Einsatzgebiete

Individualisierungsoptionen

Artikelvarianten

Artikelnummer	DN des Schlauchs mm	Außendurchmesser des Rohrs (AD) mm	Außendurchmesser schlauchseitig (AD) mm	Klemmbereich außen mm	Einschraubtiefe des Schlauchs mm	Stückgewicht kg	Länge mm
002536	25	25	38	32	44	/	98

Artikelnummer	DN des Schlauchs mm	Außendurchmesser des Rohrs (AD) mm	Außendurchmesserschlauchseitig (AD) mm	Klemmbereich außen mm	Einschraubtiefe des Schlauchs mm	Stückgewicht kg	Länge mm
002537	32	32	43	40	44	/	98
002538	38	38	49	47	48	/	98
002540	44	44	59	53	48	/	98
002541	51	51	63	59	48	/	98
002543	63	63	73	70	48	/	98
002544	70	70	86	78	54	/	98
002545	76	76	93	84	54	/	98
002547	102	100	118	108	65	/	113

Technische Änderungen und Farbabweichungen vorbehalten

Liefervarianten

Erhältlich in anderen Längen, anderen Nennweiten, mit kundenspezifischem Aufdruck.

Entsorgungshinweis

Das Produkt ist nach der Nutzung gemäß der beim Anwender regional gültigen gesetzlichen Regelungen (in Deutschland nach der jeweils gültigen Abfallverzeichnisverordung (AVV)) zu entsorgen.

Persönliche Beratung

Wir beraten Sie gerne telefonisch:
+49 209 97077-112

Produktanfragen über masterflex.de

Anschrift Zentrale

Masterflex SE
Willy-Brandt-Allee 300
45981 Gelsenkirchen
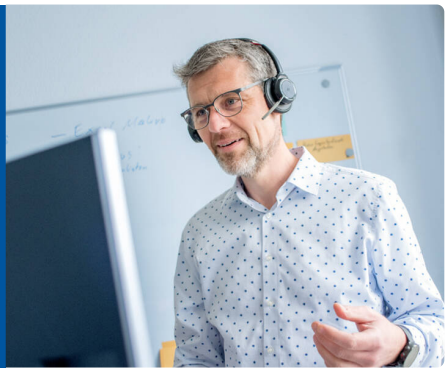
Anschrift
Masterflex SE