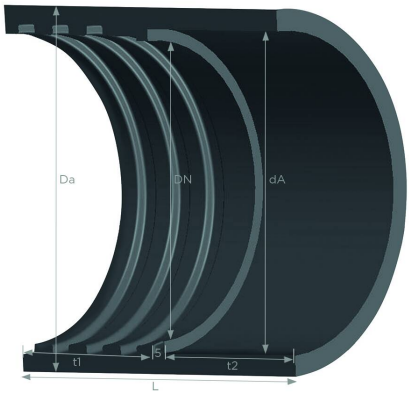

Combiflex PU-Muffe V

aufschraubbare PU Endmuffe für Master-PUR Schläuche auf Rohrstutzen nach DIN 2448/DIN 2458, permanent antistatisch

Produktdetails

Konstruktion / Werkstoff

- Spezifikation der Verbindungslösung: Anschlussgewinde ist nach DIN ISO 228 gestaltet, Anschlussmöglichkeit ohne Querschnittsverengung
- Ausführung der Muffe: gefertigt aus einem Werkstoff mit hoher Schlagzähigkeit, aus hochabriebfestem Werkstoff gefertigt, aus spezifiziertem Werkstoff gefertigt
- Werkstoff der Muffe: Polyurethan
- Werkstoffspezifikation der Muffe: Oberflächenwiderstand $R_0 < 10^9$ Ohm, gemessen in Anlehnung an DIN IEC 60 167

Eigenschaften

- chemische Eigenschaften: mikrobenresistent
- mechanische Eigenschaften: ausgezeichnete Zug- und Reißfestigkeit
- physikalische Eigenschaften: kälteflexibel, permanent antistatisch
- Farbe: schwarz
- Sonstiges: wiederverwend- und austauschbar, einfache Montage, Fest montierte Version standardmäßig ausgestattet mit digitaler Schnittstelle. Kompatibel mit der AMPIUS®-App

Betriebstemperatur

- Temperaturbereich: -40 - 90 °C
- kurzzeitige Maximaltemperatur: kurzzeitig bis 125 °C

Lieferinformation

- Auslieferung, Art der Fertigung: ab Produktion sind verschiedene Nennweiten lieferbar

Einsatzgebiete

Individualisierungsoptionen

- optionale Artikel Modifikation (auf Anfrage): in fest montierter Ausführung für flüssigkeitsdichte, zugfeste Verbindungen, andere Nennweiten, andere Farben

Artikelvarianten

Artikelnummer	DN des Schlauchs mm	Außendurchmesser des Rohrs (AD) mm	Einschraubtiefe des Schlauchs mm	Einschubtiefe des Stutzens mm	passend für / als	Stückgewicht kg	Anschlussmaß mm	Länge mm
001779	32	47	32,5	32,5	Schläuche in Ausführung L, RohrAD 33	ca. 0,05	33	70
001780	32	47	32,5	32,5	Schläuche in Ausführung L, RohrAD 36	ca. 0,05	36	70
001781	32	47	32,5	32,5	Schläuche in Ausführung L, RohrAD 39	ca. 0,05	38	70
001782	32	47	32,5	32,5	Schläuche in Ausführung L, RohrAD 49	ca. 0,05	39	70
001783	32	47	32,5	32,5	Schläuche in Ausführung L, RohrAD 40	ca. 0,05	40	70
001784	38	54	37,5	37,5	Schläuche in Ausführung L, RohrAD 38	ca. 0,08	38	80
001785	38	54	37,5	37,5	Schläuche in Ausführung L, RohrAD 40	ca. 0,08	40	80
001786	38	54	37,5	37,5	Schläuche in Ausführung L, RohrAD 44	ca. 0,08	44	80
001787	38	54	37,5	37,5	Schläuche in Ausführung L, RohrAD 48	ca. 0,08	48	80
001788	50	68	42,5	42,5	Schläuche in Ausführung L, RohrAD 45	ca. 0,12	45	90
001789	50	68	42,5	42,5	Schläuche in Ausführung L, RohrAD 59	ca. 0,12	50	90
001790	50	68	42,5	42,5	Schläuche in Ausführung L, RohrAD 52	ca. 0,12	52	90
001791	50	68	42,5	42,5	Schläuche in Ausführung L, RohrAD 57	ca. 0,12	57	90
001792	50	68	42,5	42,5	Schläuche in Ausführung L, RohrAD 58	ca. 0,12	58	90
001793	50	68	42,5	42,5	Schläuche in Ausführung L, RohrAD 60,3	ca. 0,12	60	90
001794	50	68	42,5	42,5	Schläuche in Ausführung L, RohrAD 61	ca. 0,12	61	90
001795	65	84	47,5	47,5	Schläuche in Ausführung L, RohrAD 70	ca. 0,15-0,16	70	100
001796	65	84	47,5	47,5	Schläuche in Ausführung L, RohrAD 75	ca. 0,15-0,16	75	100
001797	70	89	47,5	47,5	Schläuche in Ausführung L, RohrAD 80	ca. 0,18-0,19	80	100
001798	75	95	47,5	47,5	Schläuche in Ausführung L	ca. 0,20-0,21	82	100
001799	80	100	52,5	52,5	Schläuche in Ausführung L, RohrAD 80	ca. 0,22-0,24	80	110
001800	80	100	52,5	52,5	Schläuche in Ausführung L, RohrAD 82	ca. 0,22-0,24	82	110

Artikelnummer	DN des Schlauchs mm	Außendurchmesser des Rohrs (AD) mm	Einschraubtiefe des Schlauchs mm	Einschubtiefe des Stutzens mm	passend für / als	Stückgewicht kg	Anschlussmaß mm	Länge mm
001801	80	100	52,5	52,5	Schläuche in Ausführung L, RohrAD 84	ca. 0,22-0,24	84	110
001802	80	100	52,5	52,5	Schläuche in Ausführung L, RohrAD 88,9	ca. 0,22-0,24	88	110
001803	80	100	52,5	52,5	Schläuche in Ausführung L, RohrAD 90	ca. 0,22-0,24	90	110
005928	100	122	57,5	57,5	Schläuche in Ausführung L, RohrAD 103	ca. 0,33-0,36	103	120
001804	100	122	57,5	57,5	Schläuche in Ausführung L, RohrAD 104	ca. 0,33-0,36	104	120
001805	100	122	57,5	57,5	Schläuche in Ausführung L, RohrAD 106	ca. 0,33-0,36	106	120
001806	100	122	57,5	57,5	Schläuche in Ausführung L, RohrAD 108	ca. 0,33-0,36	108	120
001807	100	122	57,5	57,5	Schläuche in Ausführung L, RohrAD 114,3	ca. 0,33-0,36	114	120
001808	100	122	57,5	57,5	Schläuche in Ausführung L, RohrAD 115	ca. 0,33-0,36	115	120
001809	125	149	62,5	62,5	Schläuche in Ausführung L, RohrAD 125	ca. 0,51-0,55	125	130
001810	125	149	62,5	62,5	Schläuche in Ausführung L, RohrAD 129	ca. 0,51-0,55	129	130
001811	125	149	62,5	62,5	Schläuche in Ausführung L, RohrAD 133	ca. 0,51-0,55	133	130
001812	125	149	62,5	62,5	Schläuche in Ausführung L, RohrAD 139,7	ca. 0,51-0,55	139	130
005809	140	164	70,0	70,0	Schläuche in Ausführung L, RohrAD 152	ca. 0,58-0,62	152	145
005810	160	184	70,0	70,0	Schläuche in Ausführung L, RohrAD 168,3	ca. 0,82-0,86	/	145
001813	160	184	70,0	70,0	Schläuche in Ausführung L, RohrAD 169	ca. 0,82-0,86	169	145
001814	200	229	77,5	77,5	Schläuche in Ausführung L, RohrAD 219,1	ca. 1,15-1,20	219	160
001815	250	285	85,0	85,0	Schläuche in Ausführung L, RohrAD 225	ca. 1,94-2,00	255	175
001816	32	47	32,5	32,5	Schläuche in Ausführung H, RohrAD 33	ca. 0,05	33	70
001817	32	47	32,5	32,5	Schläuche in Ausführung H, RohrAD 38	ca. 0,05	38	70
001818	32	47	32,5	32,5	Schläuche in Ausführung H, RohrAD 39	ca. 0,05	39	70
001819	32	47	32,5	32,5	Schläuche in Ausführung H, RohrAD 40	ca. 0,05	40	70
001820	32	47	32,5	32,5	Schläuche in Ausführung H, RohrAD 42	ca. 0,05	42	70
001821	38	54	37,5	37,5	Schläuche in Ausführung H, RohrAD 40	ca. 0,08	40	80
001822	38	54	37,5	37,5	Schläuche in Ausführung H, RohrAD 42	ca. 0,08	42	80
001823	38	54	37,5	37,5	Schläuche in Ausführung H, RohrAD 44	ca. 0,08	44	80
001824	38	54	37,5	37,5	Schläuche in Ausführung H, RohrAD 48	ca. 0,08	48	80
001826	50	68	42,5	42,5	Schläuche in Ausführung H, RohrAD 53	ca. 0,12	53	90

Artikelnummer	DN des Schlauchs mm	Außendurchmesser des Rohrs (AD) mm	Einschraubtiefe des Schlauchs mm	Einschubtiefe des Stutzens mm	passend für / als	Stückgewicht kg	Anschlussmaß mm	Länge mm
001827	50	68	42,5	42,5	Schläuche in Ausführung H, RohrAD 54	ca. 0,12	54	90
001828	50	68	42,5	42,5	Schläuche in Ausführung H, RohrAD 58	ca. 0,12	58	90
001829	50	68	42,5	42,5	Schläuche in Ausführung H, RohrAD 60,3	ca. 0,12	60	90
001830	50	68	42,5	42,5	Schläuche in Ausführung H, RohrAD 61	ca. 0,12	61	90
001831	65	84	47,5	47,5	Schläuche in Ausführung H, RohrAD 66	ca. 0,15-0,16	66	100
001832	65	84	47,5	47,5	Schläuche in Ausführung H, RohrAD 76,1	ca. 0,15-0,16	76	100
001833	70	89	47,5	47,5	Schläuche in Ausführung H, RohrAD 71	ca. 0,18-0,19	71	100
001834	70	89	47,5	47,5	Schläuche in Ausführung H, RohrAD 73	ca. 0,18-0,19	73	100
001835	70	89	47,5	47,5	Schläuche in Ausführung H, RohrAD 76,1	ca. 0,18-0,19	76	100
001836	80	100	52,5	52,5	Schläuche in Ausführung H, RohrAD 70	ca. 0,22-0,24	70	110
001837	80	100	52,5	52,5	Schläuche in Ausführung H, RohrAD 76,1	ca. 0,22-0,24	76	110
001838	80	100	52,5	52,5	Schläuche in Ausführung H, RohrAD 88,9	ca. 0,22-0,24	88	110
001839	80	100	52,5	52,5	Schläuche in Ausführung H, RohrAD 90	ca. 0,22-0,24	90	110
001840	100	122	57,5	57,5	Schläuche in Ausführung H, RohrAD 103	ca. 0,33-0,36	103	120
001841	100	122	57,5	57,5	Schläuche in Ausführung H, RohrAD 104	ca. 0,33-0,36	104	120
001842	100	122	57,5	57,5	Schläuche in Ausführung H, RohrAD 108	ca. 0,33-0,36	108	120
001843	100	122	57,5	57,5	Schläuche in Ausführung H, RohrAD 110	ca. 0,33-0,36	110	120
001844	100	122	57,5	57,5	Schläuche in Ausführung H, RohrAD 114,3	ca. 0,33-0,36	114	120
001845	125	149	62,5	62,5	Schläuche in Ausführung H, RohrAD 139,7	ca. 0,51-0,55	139	130
001846	150	176	70,0	70,0	Schläuche in Ausführung H, RohrAD 155	ca. 0,67-0,71	155	145
001847	150	176	70,0	70,0	Schläuche in Ausführung H, RohrAD 160	ca. 0,67-0,71	160	145
001848	150	176	70,0	70,0	Schläuche in Ausführung H, RohrAD 168,3	ca. 0,67-0,71	168	145
001849	160	184	70,0	70,0	Schläuche in Ausführung H, RohrAD 162	ca. 0,82-0,86	162	145
001850	160	184	70,0	70,0	Schläuche in Ausführung H, RohrAD 165	ca. 0,82-0,86	165	145
001851	160	184	70,0	70,0	Schläuche in Ausführung H, RohrAD 168,3	ca. 0,82-0,86	168	145
001852	160	184	70,0	70,0	Schläuche in Ausführung H, RohrAD 169	ca. 0,82-0,86	169	145
001853	180	206	77,5	77,5	Schläuche in Ausführung H, RohrAD 193,7	ca. 0,98-1,02	193	160
001854	200	229	77,5	77,5	Schläuche in Ausführung H, RohrAD 219,1	ca. 1,15-1,20	219	160

Technische Änderungen und Farbabweichungen vorbehalten

Liefervarianten

Erhältlich in anderen Längen, anderen Nennweiten, mit kundenspezifischem Aufdruck.

Entsorgungshinweis

Das Produkt ist nach der Nutzung gemäß der beim Anwender regional gültigen gesetzlichen Regelungen (in Deutschland nach der jeweils gültigen Abfallverzeichnisverordung (AVV)) zu entsorgen.

Persönliche Beratung

Wir beraten Sie gerne telefonisch:
+49 209 97077-112

Produktanfragen über masterflex.de

Anschrift Zentrale

Masterflex SE
Willy-Brandt-Allee 300
45981 Gelsenkirchen
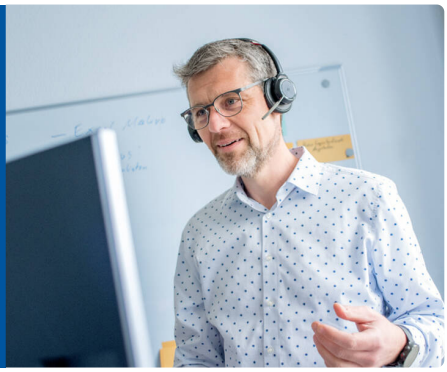
Anschrift
Masterflex SE